N. rev	Nota di revisione	Data	Firma	Controllo
0	Emissione	01/01/2003	Ivo	Max

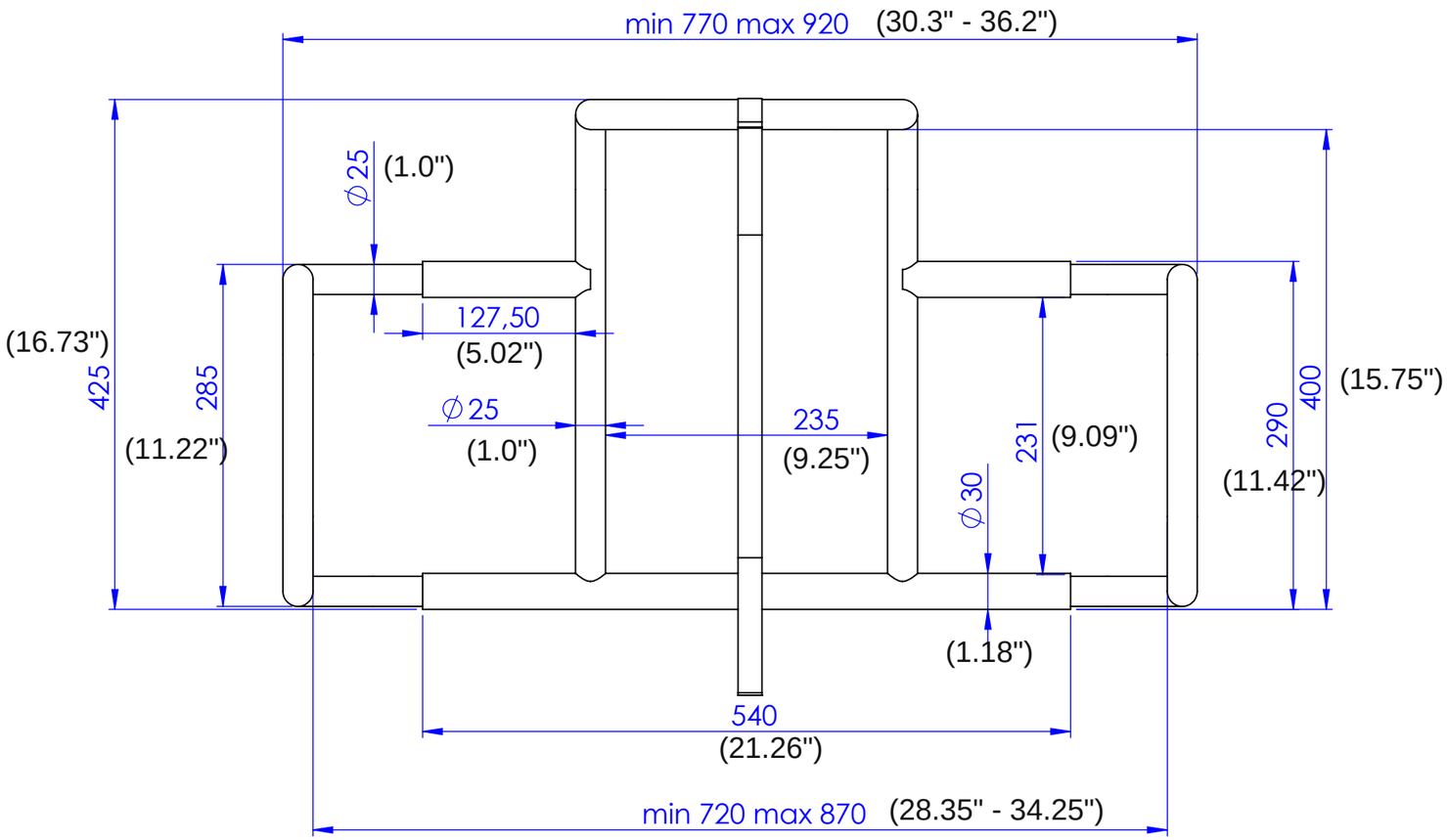

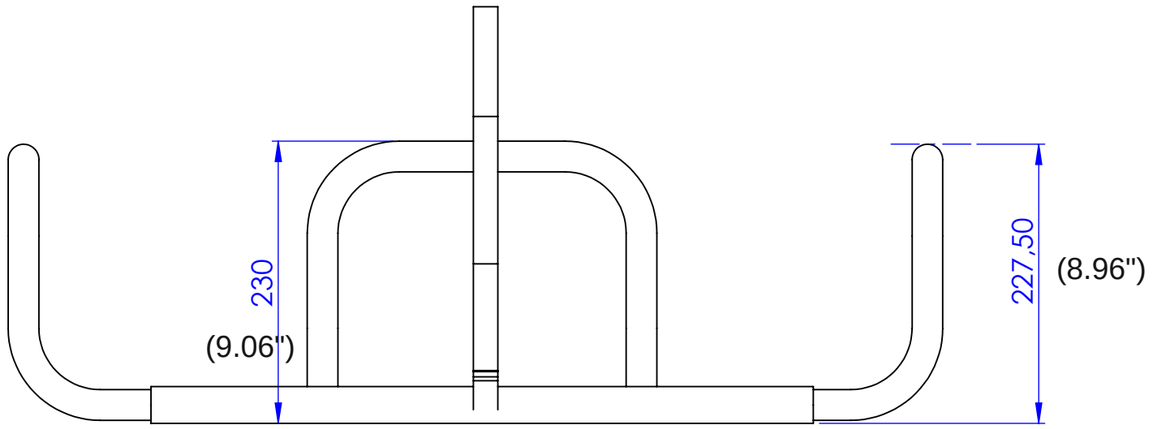

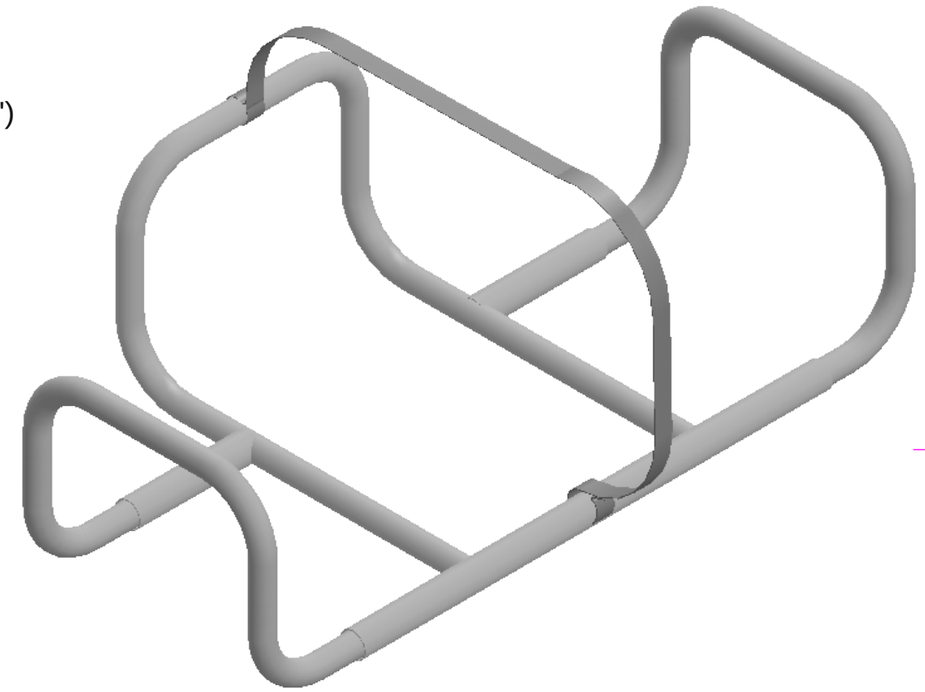

dimension in millimeter

Rif. campione prod	Quantità	Tolleranze applicate: UNI ISO 22768-m		Articolo S4700075	
Progettato da Ivo	Controllato da Ivo	Approvato da Max	Nome file	Data 01/01/2003	Scala 1:5
	Cliente	PORTAZATTERE MODELLO STRONG			
	A3	Questo documento è di proprietà esclusiva della TR.EM. srl, qualsiai riproduzione anche parziale sarà perseguita a norma di legge.		Materiale AISI 316	Foglio 1/1